SIEMENS

Лист тех. данных 5SV3311-6

Siemens EcoTech



УДТ, 2-пол., тип A, In: 16 A, 30 мА, Un AC: 230 В

версия	
торговая марка изделия	SENTRON
наименование изделия	Автоматический выключатель защиты от токов повреждения
исполнение изделия	без задержки времени
наименование типа изделия	5SV3
Общие технические данные	
число полюсов	2
типоразмер встраиваемых устройств согласно DIN 43880	1
механический ресурс (циклов) типичный	10 000
ток короткого замыкания входного предохранителя макс. допустимо	63 A
устойчивость к току короткого замыкания	10 kA
функция коммутации с кратковременной задержкой срабатывания	Нет
степень загрязнения	2
напряжение развязки (Ui) расчетное значение	2 000 V
дифференциальный ток срабатывания расчетное значение	30 mA
ном. ток предохранителя допустимый	5 200 A
значение I2t допустимый	58 000 A²·s
напряжение питания	
напряжение питания для контрольного устройства мин.	195 V
диапазон значений частоты напряжения питания	50 Гц
диапазон значений рабочей частоты	50 Гц
диапазон значений напряжения питания при переменном токе	230 В
класс защиты	
степень защиты IP	IP20, при установке в распределительном шкафу, с подключенными проводами
Коммутационная способность	
коммутационная способность по току	
● согласно МЭК 61008-1 расчетное значение	0,5 kA
расстояние от решетки	60 mm
рассеивание	
мощность потерь [Вт]	
● при расчетном значении тока при переменном токе в теплом рабочем состоянии на каждый полюс	0,4 W

© Copyright Siemens

● макс.	0,8 W
появление	
цветовой код RAL	7 035
номер цвета RAL (аналогичный)	7 035
Подробнее	
характеристика изделия бессиликоновый	Да
дополнение изделия встраиваемый дополнительные устройства	Да
связи	
поперечное сечение подключаемого провода однопроводной	
● мин.	0,75 mm²
● макс.	35 mm²
поперечное сечение подключаемого провода многопроводной	
● мин.	0,75 mm²
● макс.	35 mm²
момент затяжки при винтовом зажиме	
● мин.	2,5 N·m
● макс.	3 N·m
положение сетевого провода	вверху или внизу
Механическая конструкция	
высота	90 mm
ширина	36 mm
глубина	70 mm
монтажная глубина	70 mm
число монтажных единиц в ширину	2
вид креплений	монтажная шина
монтажное положение	любой
Масса нетто ME	188 g
условия окружающей среды	
окружающая температура при эксплуатации	
● мин.	-25 °C
● макс.	45 °C
окружающая температура при хранении мин.	-40 °C
число испытательных циклов для климатических испытаний согласно МЭК 60068-2-30	28

Разрешения Сертификаты

Environment				General Product Approval	
Environmental Confirmations	Siemens EcoTech	Environmental Confirmations	EPD	CCC	IMQ

General Product Approval					
ÖVE	VDE	Miscellaneous	EAC	Confirmation	CE EG-Konf.

EMV	Test Certificates	other		Railway	Dangerous goods
RCM	Miscellaneous	产品合格 QC PASS	Confirmation	Special Test Certificate	Transport Information

Дополнительная информация

© Copyright Siemens

Информация об упаковке
Информация об упаковке
Information for data generation and storage
https://support.industry.siemens.com/cs/ww/en/view/109995012
Information- and Downloadcenter (Catalogs, Brochures,…)
https://www.siemens.com/lowvoltage/catalogs
Industry Mall (Online ordering system)
https://mall.industry.siemens.com/mall/ru/ru/Catalog/product?mlfb=5SV3311-6
Service&Support (Manuals, Certificates, Characteristics, FAQs,...)
https://support.industry.siemens.com/cs/ww/ru/ps/5SV3311-6
Image database (product images, 2D dimension drawings, 3D models, device circuit diagrams, ...)
https://www.automation.siemens.com/bilddb/cax_en.aspx?mlfb=5SV3311-6
CAx-Online-Generator
https://www.siemens.com/cax
Tender specifications
https://www.siemens.com/specifications
Характеристические кривые
https://curves.simaris.siemens.com/curves/<mmp_prod_noCOMP="HAUPT"></mmp_prod__no>

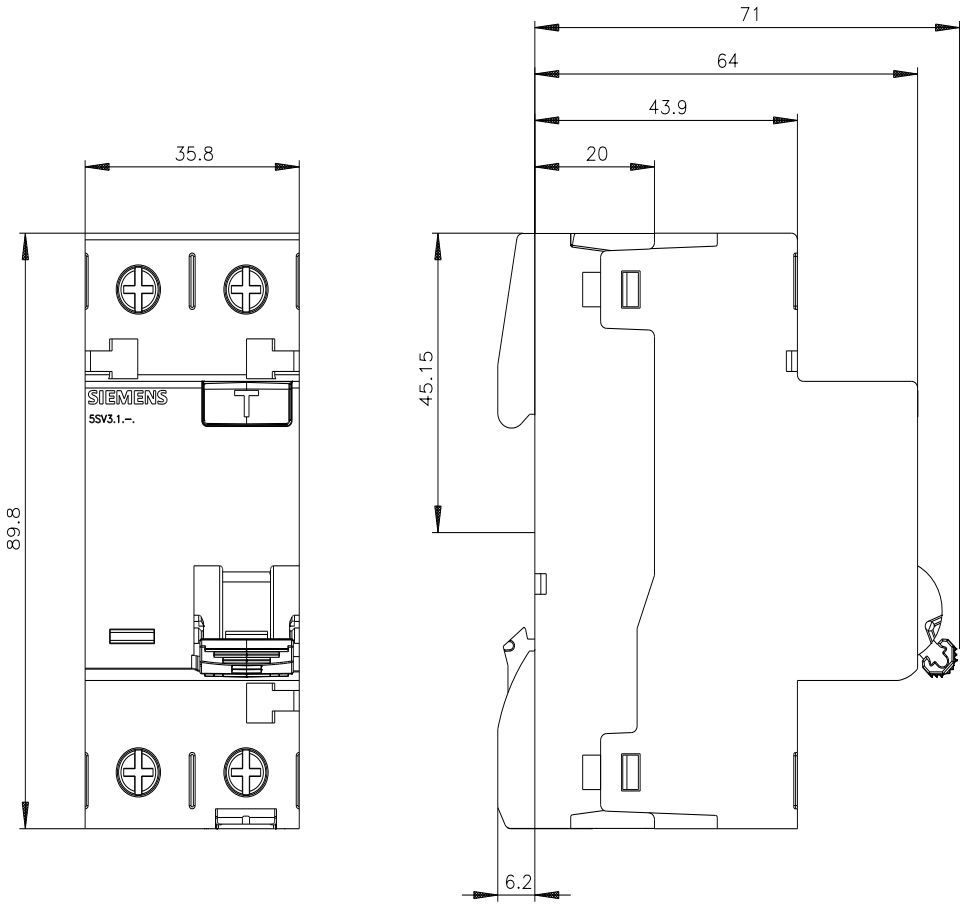

© Copyright Siemens

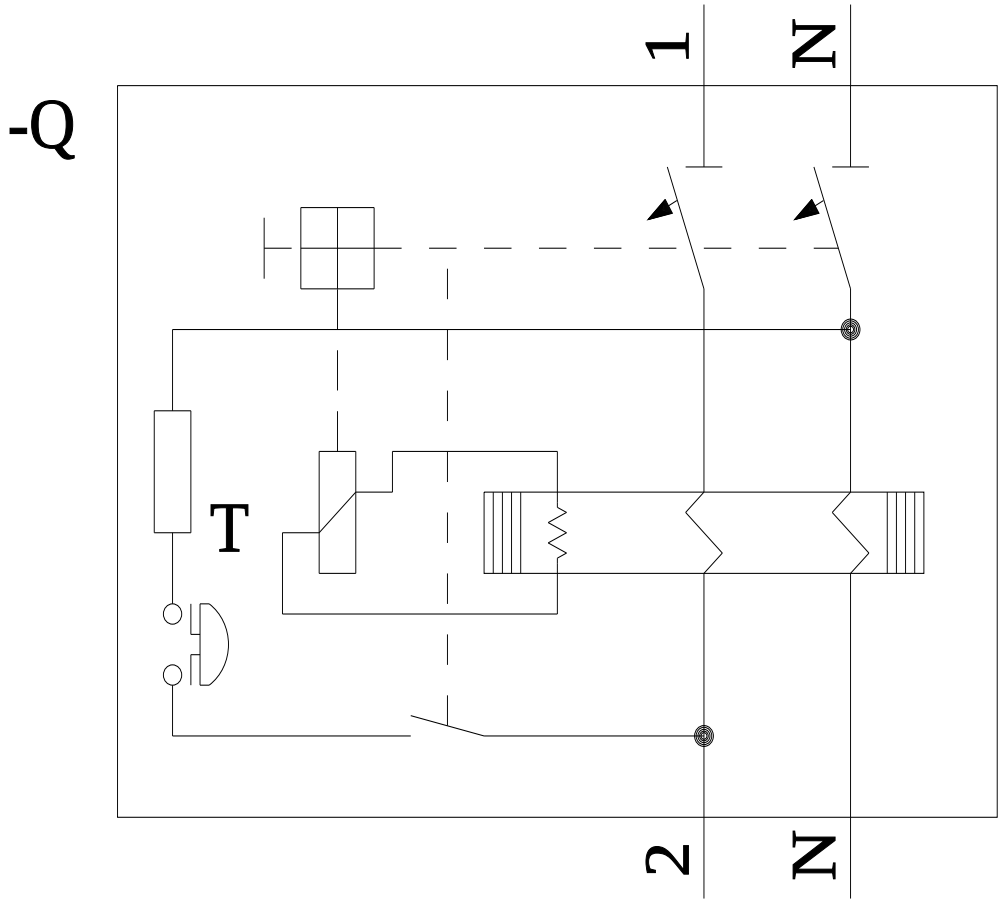

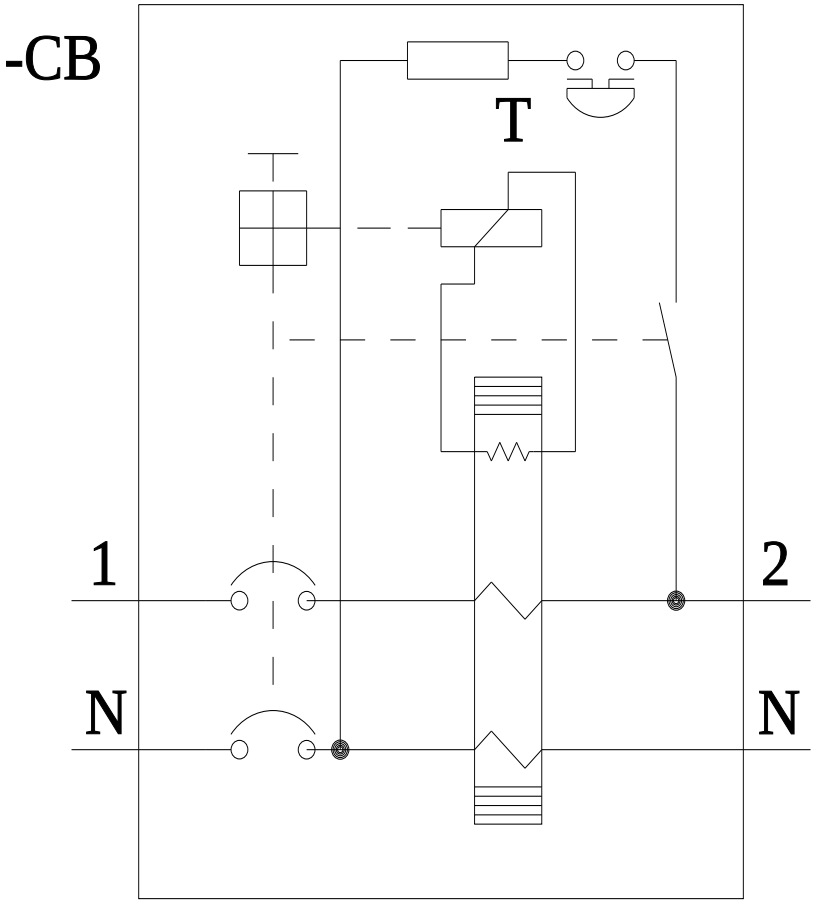

последнее изменение: 09.10.2025

. © Copyright Siemens

.
© Copyright Siemens