SIEMENS

Лист тех. данных 5SV3311-6

RES.CUR.OP.CIRCUIT BREAKER TYPE A 16A 1+N-POLE 30MA 230V 2MW



версия		
Фирменное название продукта		SENTRON
Наименование продукта		Автоматический выключатель защиты от токов повреждения
Исполнение продукта		без задержки времени
Общие технические данные		
Число полюсов		2
Монтажный размер для встраиваемых приборов / согласно DIN 43880		1
Защита от прикосновения во избежание электрического удара		защищено от доступа пальцами и тыльной стороной руки
Устойчивость к току короткого замыкания	kA	10
Силовой выключатель / основной тип		5SV3
Механический срок службы (коммутационные циклы) / типовое		10 000
Категория перенапряжения		III
напряжение питания		
Напряжение питания		
• при переменном токе / расчетное значение	V	230

Возможны изменения.
© Copyright Siemens AG

• для испытательных устройств / минимально	V	195
Частота напряжения питания		
• расчетное значение		50Hz
класс защиты		
Степень защиты IP		IP20, при установке в распределительном шкафу, с подключенными проводами
Коммутационная способность		
коммутационная способность по току		
• согласно EN 60898 / расчетное значение	kA	0,5
рассеивание		
Мощность потерь [Вт]		
• при расчетном токе / при переменном токе / при теплом эксплуатационном состоянии / на полюс	W	0,4
• максимальное	W	0,6
электричество		
Аварийный ток расцепления / расчетное значение	mA	30
Расчетный ток In / IEC, DIN/VDE / при 40 Cel	A	16
Тип защитного устройства, действующего при появлении тока утечки		A
Ток / при переменном токе / расчетное значение	A	16
Температура/разность между температурами включения и выключения	$A^2 \cdot s$	15 620
Прочность по отношению к импульсному току / расчетное значение	kA	1
Рабочая частота		50/60Hz
Подробнее		
Характеристики продукта		
• без галогена		да
• без силикона		да
Расширение продукта / встраиваемые / дополнительные устройства		да
число		
Функциональность / для экологической экспертизы / согласно IEC 60068-2-30		28
связи		
Поперечное сечение подключаемого провода / многопроводный		
• минимально	mm^2	0,75
• максимальное	mm^2	35

© Copyright Siemens AG

Поперечное сечение подключаемого провода / однопроводный		
• минимально	mm²	0,75
• максимальное	mm²	35
Крутящий момент затяжки / при винтовом соединении		
• минимально	N·m	2,5
• максимальное	N·m	3
Положение / сетевого кабеля		вверху или внизу

Механическая конструкция

Высота	mm	90
Ширина	mm	36
Глубина	mm	70
Монтажное положение		любой
Монтажная глубина	mm	70
Число модулей в ширину		2
Вид крепления		DIN-рейка (REG)
вес-нетто	g	204

условия окружающей среды

Температура окружающей среды		
• минимально	°C	-25
• максимальное	°C	45
• во время хранения / минимально допустимое	°C	-40
• во время хранения / максимально допустимое	°C	75

Сертификаты

Условное обозначение		
• согласно DIN EN 61346-2		F
• согласно DIN EN 81346-2		F

General Product Approval

IMQ ÖVE VDE

sonstig

Дополнительная информация

Information- and Downloadcenter (Catalogs, Brochures,…)
http://www.siemens.com/lowvoltage/catalogs

Industry Mall (Online ordering system)
https://eb.automation.siemens.com/mall/en/WW/Catalog/Product/5SV33116

Service&Support (Manuals, Certificates, Characteristics, FAQs,...)
http://support.automation.siemens.com/WW/view/en/5SV33116/all

© Copyright Siemens AG

Image database (product images, 2D dimension drawings, 3D models, device circuit diagrams, ...)
http://www.automation.siemens.com/bilddb/cax_en.aspx?mlfb=5SV33116

CAx-Online-Generator
http://www.siemens.com/cax

Tender specifications
http://ausschreibungstexte.siemens.com/tiplv

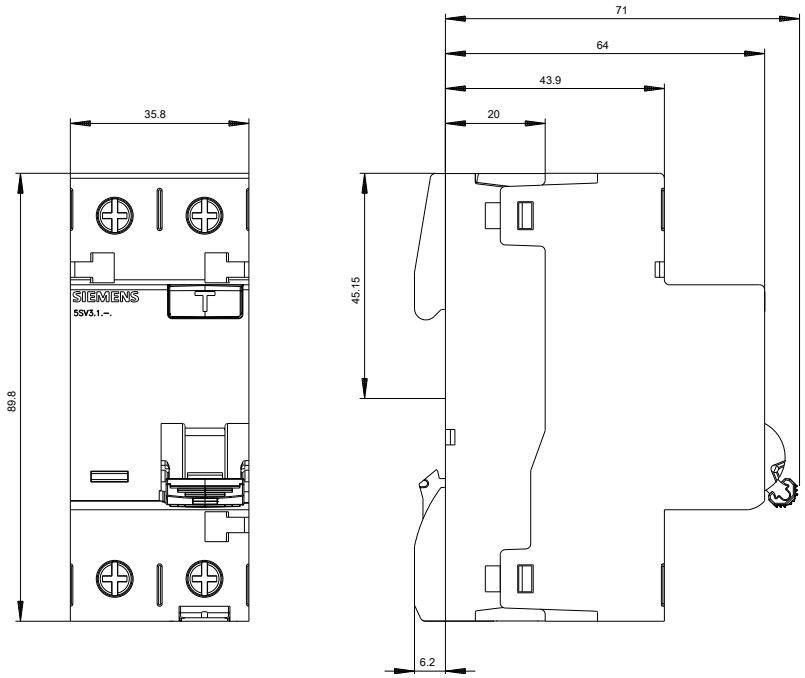

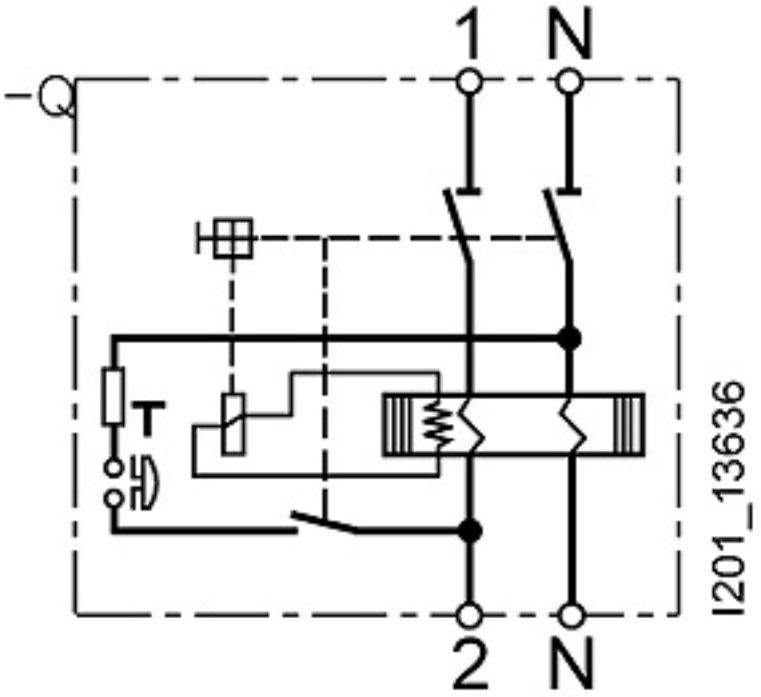

Возможны изменения.
© Copyright Siemens AG

последнее изменение:	12.04.2016

Возможны изменения.
© Copyright Siemens AG