SIEMENS

Лист тех. данных 5TE4805

PUSHBUTTON, 1NO/1NC 20 A 1 BUTTON RED
WITHOUT LATCHING FUNCTION



Рисунок аналогичен

версия		
Фирменное название продукта		SENTRON
Тип осветительного прибора		не относится
Исполнение патрона / осветительного прибора		не относится
класс защиты		
Степень защиты IP		IP20
рассеивание		
Мощность потерь [Вт]		
• при расчетном токе / при переменном токе / при теплом эксплуатационном состоянии / на полюс	W	0,6
• максимальное	W	0,6
электричество		
Ток / расчетное значение	A	20
Главная цепь		
рабочее напряжение / расчетное значение	V	230
появление		

Возможны изменения.
© Copyright Siemens AG

Цвет		
• линзы		не относится
• кнопки		красный

Подробнее

Компонент продукта / сигнальная лампа		нет

число

Количество размыкающих контактов		1
Количество замыкающих контактов		1
Количество переключающих контактов		0

Механическая конструкция

Высота	mm	90
Глубина	mm	70
Монтажная глубина	mm	70
Число модулей в ширину		1
вес-нетто	g	74

General Product Approval	Declaration of Conformity	Test Certificates	other
CCC, VDE, EAC, EG-Konf.		sonstig	Umweltbestätigung

Дополнительная информация

Information- and Downloadcenter (Catalogs, Brochures,…)
http://www.siemens.com/lowvoltage/catalogs

Industry Mall (Online ordering system)
https://eb.automation.siemens.com/mall/en/WW/Catalog/Product/5TE4805

Service&Support (Manuals, Certificates, Characteristics, FAQs,...)
http://support.automation.siemens.com/WW/view/en/5TE4805/all

Image database (product images, 2D dimension drawings, 3D models, device circuit diagrams, ...)
http://www.automation.siemens.com/bilddb/cax_en.aspx?mlfb=5TE4805

CAx-Online-Generator
http://www.siemens.com/cax

Tender specifications
http://ausschreibungstexte.siemens.com/tiplv

Возможны изменения.
© Copyright Siemens AG

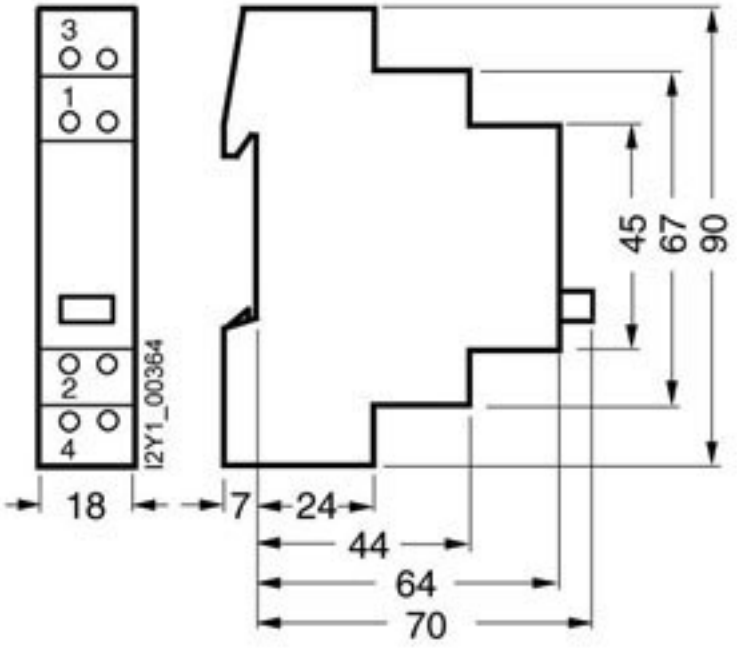

последнее изменение: 12.04.2016

Возможны изменения.
© Copyright Siemens AG