SIEMENS

Лист тех. данных 6GK1415-2AA10



SIMATIC NET, DP/AS-INTERFACE LINK 20 E ; GATEWAY PROFIBUS-DP / AS-INTERFACE ACC. TO AS-INTERFACE SPEC. V3.0 IN PROTECTION MODE IP20.

Общие технические данные:		
Наименование продукта		PROFIBUS DP/AS-Interface Link
Наименование типа продукта		Интерфейс DP/AS Link 20E (AS-i V 3.0)
Степень защиты IP		IP20
Исполнение электрического подключения AS-интерфейса		винтовое соединение
Тип электропитания		через AS-i
Условия эксплуатации отдельное электроснабжение 24 В		нет
Потребляемый ток		
• из профильных проводов AS-интерфейса		
— при 30 В максимальное	mA	200
Мощность потерь	W	4,5
Напряжение изоляции расчетное значение	V	500
Функция продукта Подходит для электропитания AS-i 24 В		нет
• примечание		от выпуска 2 / встроенная программа V3.1
Характеристики продукта горячий резерв		да
• примечание		В соединении с Y-Link

Возможны изменения.
© Copyright Siemens AG

Функция продукта		
• сетевое управление		нет
• диагностика через электронную почту		нет
• Разделение потенциалов		да
Исполнение индикации		
• в качестве индикатора состояния через светодиоды		PWR, APF, CER, AUP, CM, BF, SF
Вид проектирования AS-интерфейса		кнопка установки на приборе, STEP7, GSD, командный интерфейс
Связь/ протокол:		
Версия спецификации AS-интерфейса		V 3.0
Базовый профиль AS-интерфейса осуществляется поддержка		M4 (согласно спецификации интерфейса AS V 3.0)
Способ передачи данных		PROFIBUS
Количество интерфейсов		
• в качестве AS-интерфейса		1
• согласно RS 485		1
• согласно Industrial Ethernet		0
• согласно PROFINET		0
• согласно Wireless		0
• согласно USB		0
• прочие		0
Компонент продукта оптический интерфейс		нет
Протокол осуществляется поддержка		
• протоколом ASIsafe (Safety at work)		нет
• протокол PROFIsafe		нет
• PROFIBUS		да
• PROFINET IO		нет
• протокол PROFINET CBA		нет
• TCP/IP		нет
• SNMP		нет
Стандарт беспроводной связи IEEE 802.11		нет
Входы/ Выходы:		
Количество входов для AS-интерфейса максимальное		496
Количество выходов для AS-интерфейса максимальное		496
Количество исполнительных блоков AS-i на каждый AS-интерфейс максимальное		62
Время цикла обращения к шине AS-интерфейса		
• для 31 подчиненного блока	ms	5
• для 62 подчиненных блоков	ms	10

© Copyright Siemens AG

Доступ к цифровым данным входа/выхода		об отображении процесса/периферийных адресах
Доступ к аналоговым данных входа/выхода		о переносе набора данных

Данные по механике:

Ширина	mm	90
Высота	mm	80
Глубина	mm	62
Вид крепления		защелкивающееся крепление на монтажной шине 35 мм
Формат блока		IP20

Условия окружающей среды:

Температура окружающей среды		
• при установке на горизонтальной профильной шине	°C	0 ... 60
• при установке на вертикальной профильной шине во время эксплуатации	°C	0 ... 45
• во время транспортировки	°C	-40 ... +70
• во время хранения	°C	-40 ... +70
Относительная влажность воздуха при 25 °C во время эксплуатации максимальное	%	95
Высота установки при высоте над уровнем моря максимальное	m	2 000

Безопасность:

Пригодность к использованию функция с обеспечением безопасности		нет
Маркировка взрывозащиты для искробезопасности связанного оборудования		
• EEx ia		нет
• EEx ib		нет
Категория взрывозащиты для газа		нет
Категория взрывозащиты для пыли		нет

Сертификаты/ допуски к эксплуатации:

General Product Approval	EMC	For use in hazardous locations	Declaration of Conformity
UL	C-TICK	ATEX	EG-Konf.

Дополнительная информация

Information- and Downloadcenter (каталоги, брошюры,...)
http://www.siemens.com/industrial-controls/catalogs

© Copyright Siemens AG

Industry Mall (Каталог и система обработки заказов)
http://www.siemens.com/industrymall

Онлайн-генератор Cax
http://support.automation.siemens.com/WW/CAXorder/default.aspx?lang=en&mlfb=6GK14152AA10

Service&Support (руководства, инструкции по эксплуатации, сертификаты, указания, FAQ,...)
https://support.industry.siemens.com/cs/ww/en/ps/6GK14152AA10

Банк изображений (фотографии продуктов, двухмерные размерные чертежи, трехмерные модели, схемы приборов, макросы EPLAN, …)
http://www.automation.siemens.com/bilddb/cax_de.aspx?mlfb=6GK14152AA10&lang=en

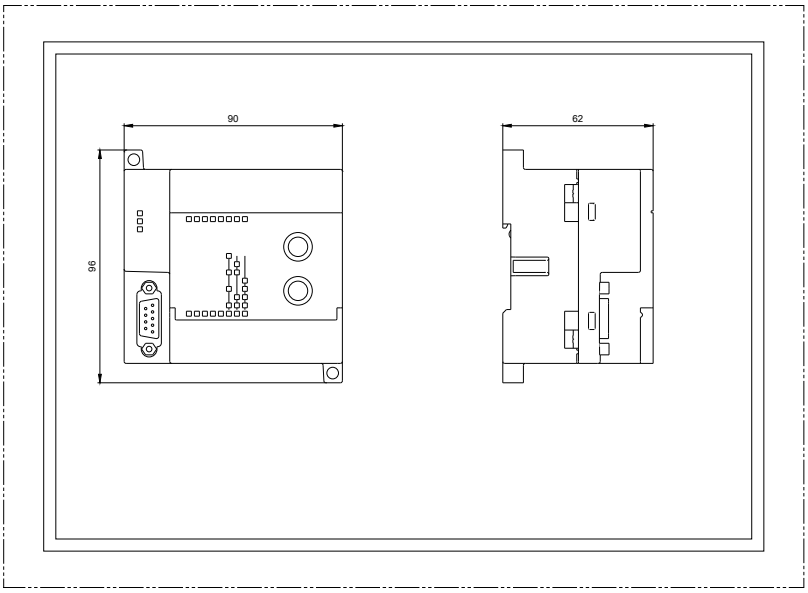

последнее изменение: 20.07.2015

Возможны изменения.
© Copyright Siemens AG