SIEMENS

## Лист тех. данных 8WD4408-0AB




Присоединительный элемент, с концевой крышкой, цвет: черный, для монтажа на полу/уголке, с винтовым зажимом,

| | |
|---|---|
| **торговая марка изделия** | SIRIUS |
| **наименование изделия** | Присоединительный элемент |
| **исполнение изделия** | для напольного и консольного монтажа |
| **Общие технические данные** | |
| справочный идентификатор согласно DIN EN 61346-2 | X |
| **Корпус** | |
| **высота** | 42,5 mm |
| **ширина** | 70 mm |
| **наружный диаметр элемента сигнальной колонны** | 70 mm |
| **материал** | PA |
| **цвет** | черный |
| **вид креплений** | Наполный монтаж / монтаж на угольнике |
| **степень защиты IP** | IP65 |
| **исполнение электрического соединения** | винтовой зажим |
| **момент затяжки при винтовом зажиме** | 0,4 N·m |
| **Условия окружающей среды** | |
| **окружающая температура при эксплуатации** | -20 ... +50 °C |
| **Environmental footprint** | |
| экологический сертификат изделия(EPD) | Да |
| экологический профиль Siemens (SEP) | Siemens EcoTech |
| **Разрешения Сертификаты** | |

| **General Product Approval** | | | | | **other** |
|---|---|---|---|---|---|
| cULus | EAC | Confirmation | CE EG-Konf. | UKCA | Confirmation |

| **other** | **Environment** | | |
|---|---|---|---|
| 产品合格 QC PASS | Environmental Confirmations | EPD | Siemens EcoTech |

**Дополнительная информация**

**Информация об упаковке**
Информация об упаковке
**Information for data generation and storage**
https://support.industry.siemens.com/cs/ww/en/view/109995012


© Copyright Siemens

**Information- and Downloadcenter (каталоги, брошюры,...)**
https://www.siemens.com/ic10
**Industry Mall (Каталог и система обработки заказов)**
https://mall.industry.siemens.com/mall/ru/ru/Catalog/product?mlfb=8WD4408-0AB
**Онлайн-генератор Cax**
https://support.automation.siemens.com/WW/CAXorder/default.aspx?lang=en&mlfb=8WD4408-0AB
**Service&Support (руководства, инструкции по экслпуатации, сертификаты, указания, FAQ,...)**
https://support.industry.siemens.com/cs/ww/en/ps/8WD4408-0AB
**Банк изображений (фотографии продуктов, двухмерные размерные чертежи, трехмерные модели, схемы приборов, макросы EPLAN, …)**
https://www.automation.siemens.com/bilddb/cax_de.aspx?mlfb=8WD4408-0AB&lang=en

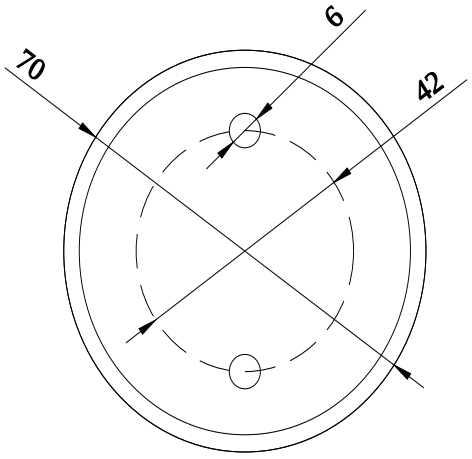


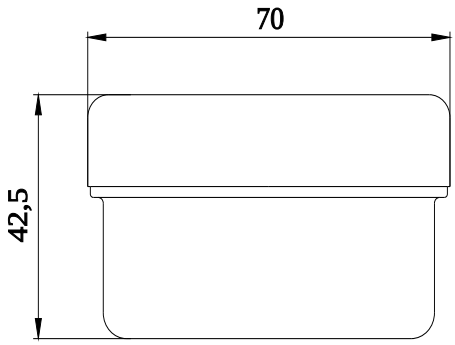



© Copyright Siemens

Standard

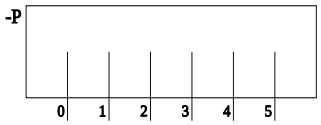


ASI

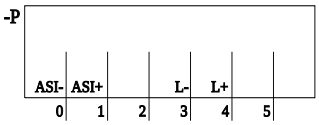


IO-Link

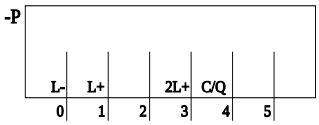


**последнее изменение:** 15.07.2026


© Copyright Siemens