SIEMENS

Лист тех. данных 8WD5300-1AB

BUILT-IN LUMINAIRE STEADY BURNING LIGHT, 12 - 230V UC, RED



Рисунок аналогичен

Общие технические данные:		
Наименование продукта		лампа мигающей сигнализации
Вид напряжения		
• рабочего напряжения		AC/DC
рабочее напряжение		
• при постоянном токе расчетное значение	V	12 ... 240
• при переменном токе при 50 Гц расчетное значение	V	12 ... 240
• при переменном токе при 60 Гц расчетное значение	V	12 ... 240
принятая активная мощность	W	5

Данные по механике:		
Компонент продукта Осветительное средство		нет
Вид крепления		Байонет
наружный диаметр элемента сигнальной колонны	mm	75

Осветительное средство:		
Исполнение патрона		BA 15d
Исполнение оптического сигнала		постоянный свет

© Copyright Siemens AG

Тип осветительного прибора		лампа накаливания / светодиод

Условия окружающей среды:

Температура окружающей среды во время эксплуатации	°C	-20 ... +60
Степень защиты IP		IP65
Глубина	mm	31
Высота	mm	66
Ширина	mm	75

Сертификаты/ допуски к эксплуатации:

General Product Approval	EMC	Declaration of Conformity
UL	C-TICK	EG-Konf.

Дополнительная информация

Information- and Downloadcenter (каталоги, брошюры,...)
http://www.siemens.com/industrial-controls/catalogs

Industry Mall (Каталог и система обработки заказов)
http://www.siemens.com/industrymall

Онлайн-генератор Cax
http://support.automation.siemens.com/WW/CAXorder/default.aspx?lang=en&mlfb=8WD53001AB

Service&Support (руководства, инструкции по экслпуатации, сертификаты, указания, FAQ,...)
https://support.industry.siemens.com/cs/ww/en/ps/8WD53001AB

Банк изображений (фотографии продуктов, двухмерные размерные чертежи, трехмерные модели, схемы приборов, макросы EPLAN, ...)
http://www.automation.siemens.com/bilddb/cax_de.aspx?mlfb=8WD53001AB&lang=en

Возможны изменения.
© Copyright Siemens AG

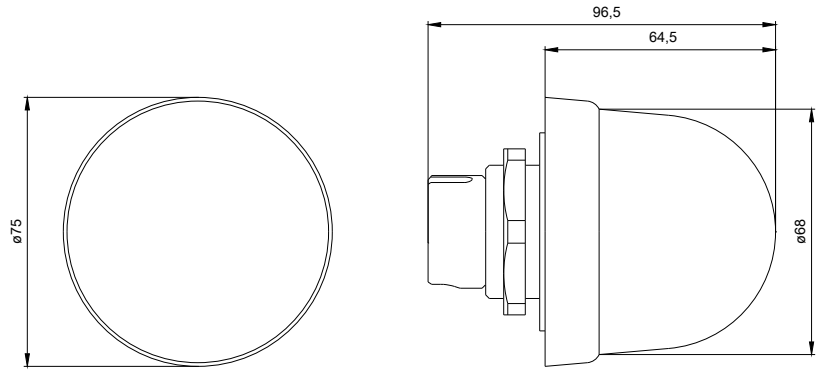

SIEMENS

последнее изменение: 17.07.2015

Возможны изменения.
© Copyright Siemens AG